b.o.b. Sistemi Idraulici S.p.A.

ITRunner®

AZIENDA CON SISTEMA
DI GESTIONE QUALITÀ
CERTIFICATODA DNV
= ISO 9001 =

REMORQUE 3 ESSIEUX ITR «22.33»
SUSPENSIONS HYDRAULIQUES
BRAS TELESCOPIQUE

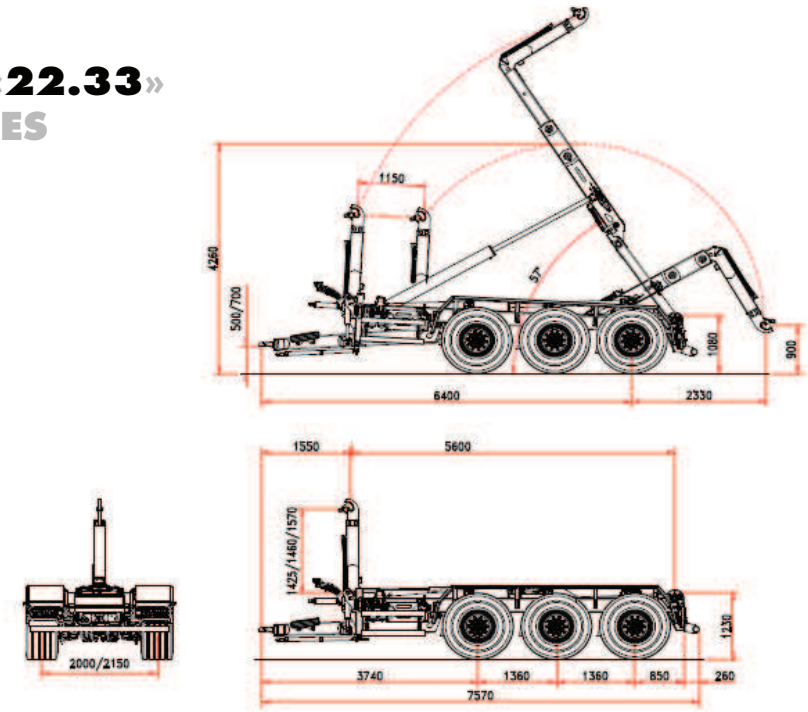

CHASSIS

Section structure	250 x 100
Timon amortisée	Hydraulique
Suspension hydraulique	33 t
Empattement essieux	1.360 (1.410) mm
Section essieux	3 x 150
Essieux	Suiveur+Fixe+Suiveur
Chaussée	2.000
Frein tambour	406 x 120
Système de freinage	Hydraulique
Œil timon	Tournant
Pied d'appui	2 x Hydraulique
Pneus	550/60-22,5
Hauteur châssis	1.230 mm
Troisième point	Standard

POIDS ET DIMENSIONS

Poids total remorque	33 t
Longeur conteneur	5.000/6.300 mm
Max vitesse	40 km/h
Tare*	7.100 kg

BRAS TELESCOPIQUE

Course	1.150 mm
Hauteur crochet	1.425/1.460/1.570 mm
Verrouillage conteneur	extérieur hydraulique
Angle de bennage	57°
Vérin départ basculement	standard
Capacité de bennage	22 t
Capacité de charge	22 t

SYSTEME HYDRAULIQUE

Hydraulique tracteur	3 contrôles d/effet
Volume huile total	50 L
Volume huile opératif vérins :	
Bennage	12 L
Charge/décharge	15 L
Pression d'exercice bennage/charge	200/210 bar

Distributeur élctro-hydraulique avec commandes manuelles à terre + BOB EASY

(*) La tare de la remorque est référée à l'équipement base sansoptions et accessoires.

Les données de la présente fiche technique sont indicatifs et peuvet être changés par le constructeur sans préavis. Date mise à jour de la fiche: 18/10/2012

AGRIMAC n.v. s.a.
Marvijlestraat 53, 9690 Kluisbergen (Belgique)
Tel. +32 (0)55 38 84 64 - Fax +32 (0)55 37 78 35 - info@agrimac.be
www.agrimac.be