b.o.b. Sistemi Idraulici S.p.A.

ITRunner®

AZIENDA CON SISTEMA
DI GESTIONE QUALITÀ
CERTIFICATODA DNV
= ISO 9001 =

AANHANGWAGEN 2 ASSEN ITRK «22.23 X7»
HYDRAULISCHE VERING - KNIK- EN SCHUIFARM

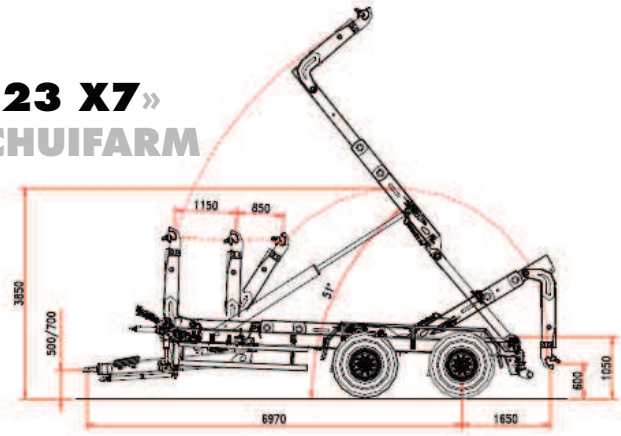

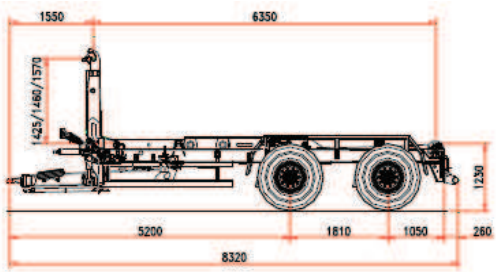

CHASSIS

Structuur	250 x 100
Vering dissel	Hydraulisch
Vering tandem	24 Ton
As afstand	1.810 mm
Doorsnee assen	2 x 150
Assen	Vast+vast
Spoor	2.000
Remschoenen	406 x 120
Rem systeem	Hydraulisch
Trekoog	Vast
Steunvoet	2 x hydraulisch
Wielen	550/60-22,5
Hoogte chassis	1.230 mm
Stabilisatie derde punt	Standaard

MATEN EN GEWICHTEN

Totaal gewicht	23 Ton
Lengte container	5.000/7.200 mm
Maximale snelheid	40 km/h
Tarra*	6.350 kg

KNIK-& SCHUIFARM

Koers	1.150 mm + 850 mm
Haak hoogte	1.425/1.460/1.570 mm

Hydraulische buiten vergrendeling van de container

Kip hoek	51°
Hulp kipcilinder	standaard
Kip capaciteit	22 Ton
Laad capaciteit	22 Ton

HYDRAULISCH SYSTEEM

Ventielen tractor	3 ventielen dubbel

Electro-hydraulische verdeelblok met manuele bediening en BOB EASY

Totale volume olie	
Gebruikt volume	
Tijdens het kippen	12 l
Laden en lossen	15 l
Werkingsdruk	180 / 180 bar

(*) de tarra van de aanhangwagen is die van de basis uitrusting zonder opties.

De gegevens van deze technische fiche zijn indicatief en kunnen op elk ogenblik gewijzigd worden door de constructeur zonder geen enkel voorafgaand bericht. Datum laatste aanpassing : 18/10/2012

AGRIMAC n.v. s.a.
Marvijlestraat 53, 9690 Kluisbergen (Belgique)
Tel. +32 (0)55 38 84 64 - Fax +32 (0)55 37 78 35 - info@agrimac.be
www.agrimac.be